MFACTORY

ТИСКИ
ПНЕВМАТИЧЕСКИЕ

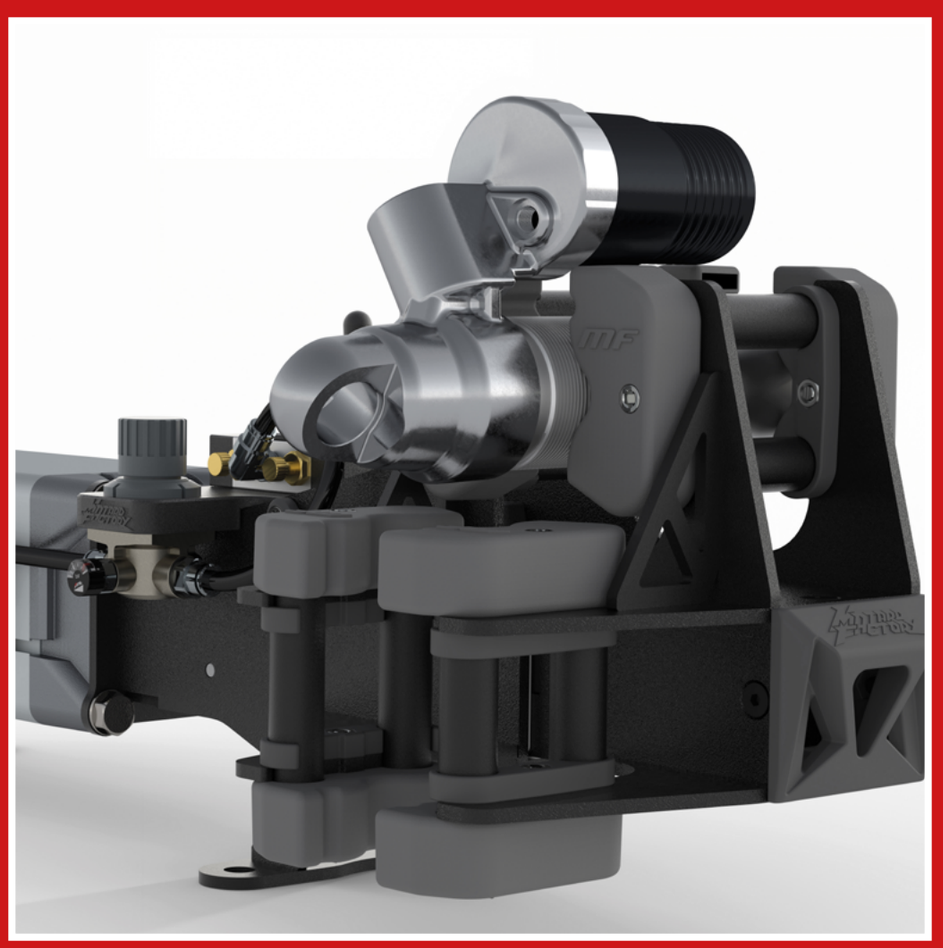

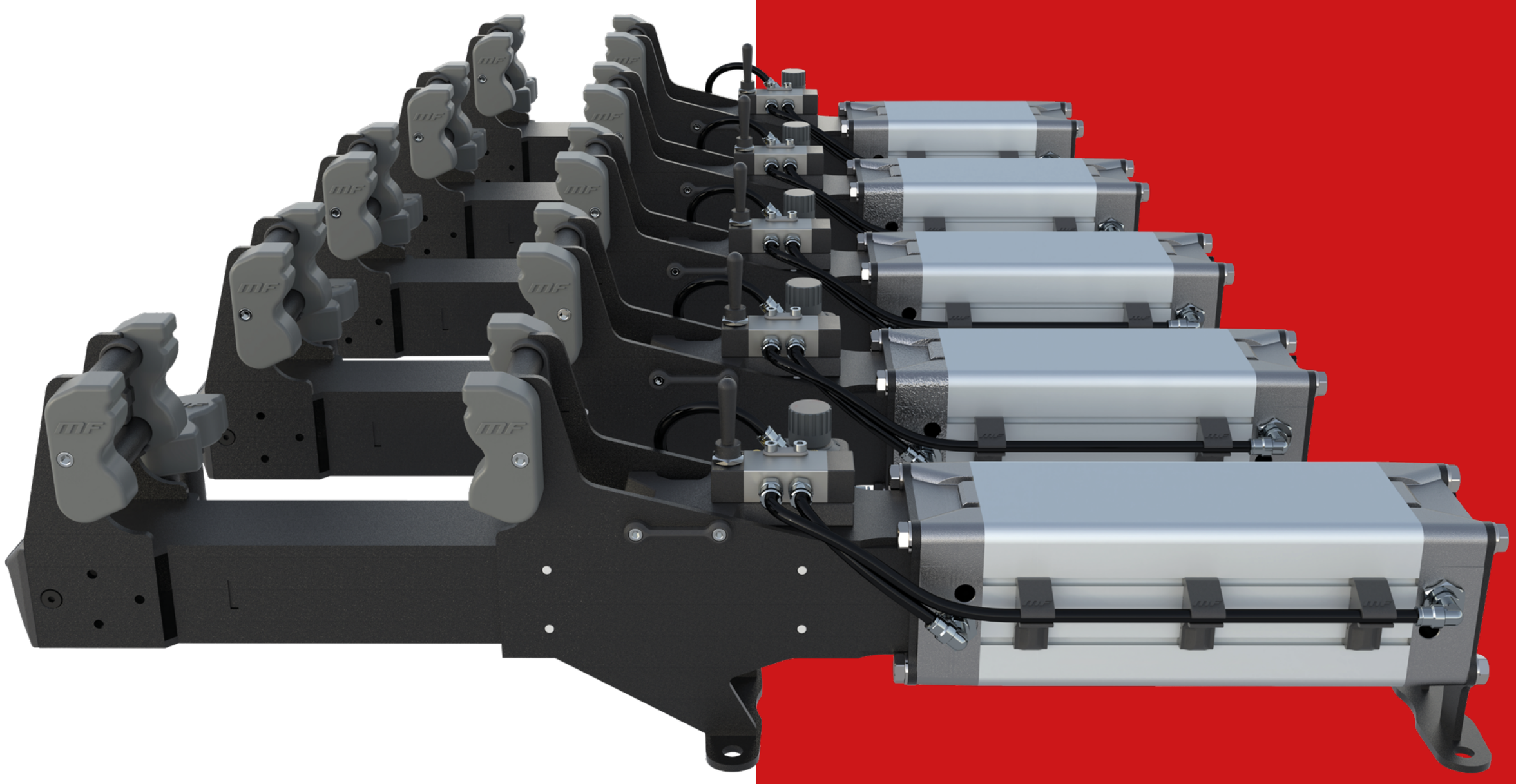

СЕРИЯ

MFPV–100
MFPV–125
MFPV–150
MFPV–160
MFPV–200

Нажмите для быстрого перехода на страницу

СОДЕРЖАНИЕ

03 НАЗНАЧЕНИЕ И ПРЕИМУЩЕСТВА

04 МОДЕЛЬ MFPV-100

05 МОДЕЛЬ MFPV-125

06 МОДЕЛЬ MFPV-150

07 МОДЕЛЬ MFPV-160

08 МОДЕЛЬ MFPV-200

09 ДОПОЛНИТЕЛЬНЫЕ КОМПЛЕКТУЮЩИЕ

11 ЧЕРТЕЖИ ТИСКОВ

12 ТАБЛИЦА РАЗМЕРОВ

НАЗНАЧЕНИЕ:

- Быстрый захват и удержание цилиндрических деталей диаметром от 8 мм до 140 мм* с усилием прижима до 6492 Ньютонов / 662кг.;
- Ремонт и обслуживание амортизаторов мотоциклов, квадроциклов, багги, снегоходов, автомобилей;
- Ремонт и обслуживание рулевых реек автомобилей;
- Позиционирование и удержание деталей при слесарных и сварочных работах;
- Запресовка втулок, подшипников и прочее;
- Использование в качестве обычных тисков;

** MFPV-100 до 108мм / MFPV-125 до 132мм*

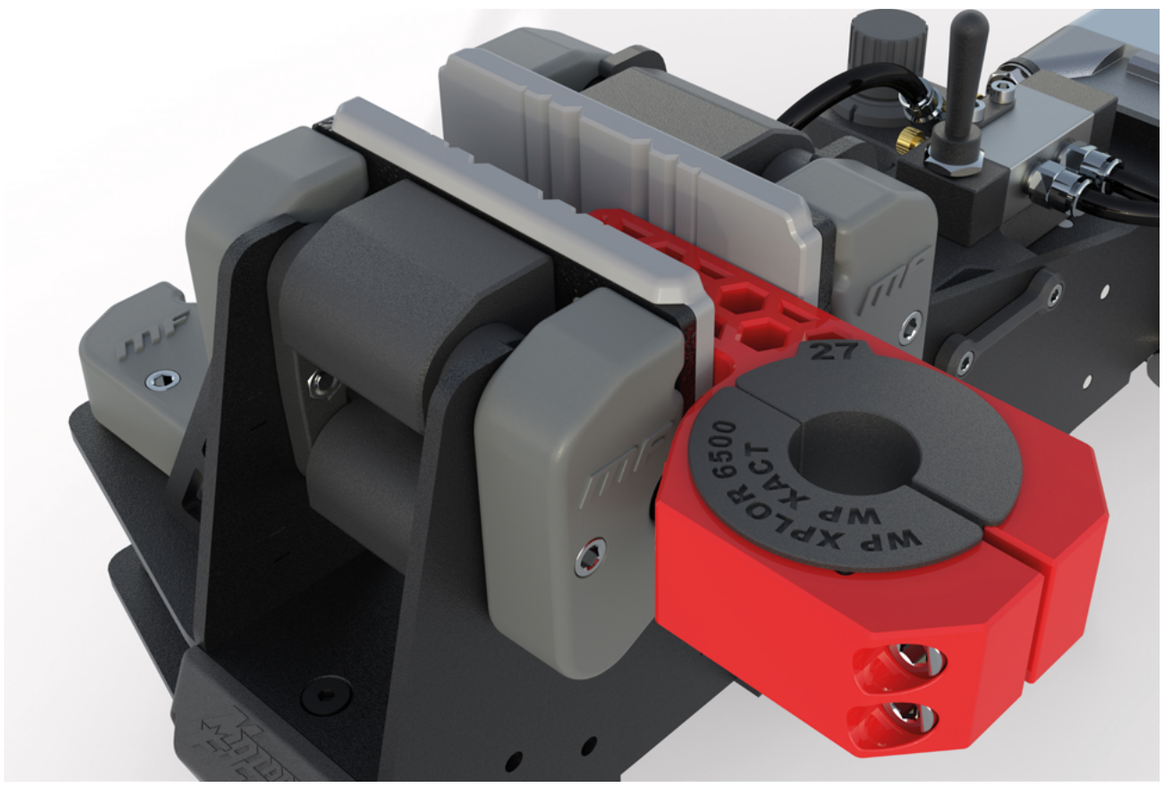

ПРЕИМУЩЕСТВА:

- Быстрый захват и удержание цилиндрических деталей;
- Вертикальный и горизонтальный захват;
- Регулировка плавной остановки консоли в конце хода в обоих положениях;
- Регулировка скорости движения консоли в обоих положениях;
- Съёмные полиуретановые губки обеспечивают безопасный и мощный прижим не оставляя следов на деталях;
- Трансформация в обычные тиски при помощи установки плоских съёмных накладок *(артикул: MFPV-P1, MFPV-P2);*
- Возможность модернизации в тиски с увеличенным ходом консоли;
- Возможность установки губок разной формы и жёсткости;
- Изготовлены из конструкционной стали;
- Итальянские пневмо-комплектующие;
- Плавная регулировка усилия захвата;
- Качественное порошковое покрытие.

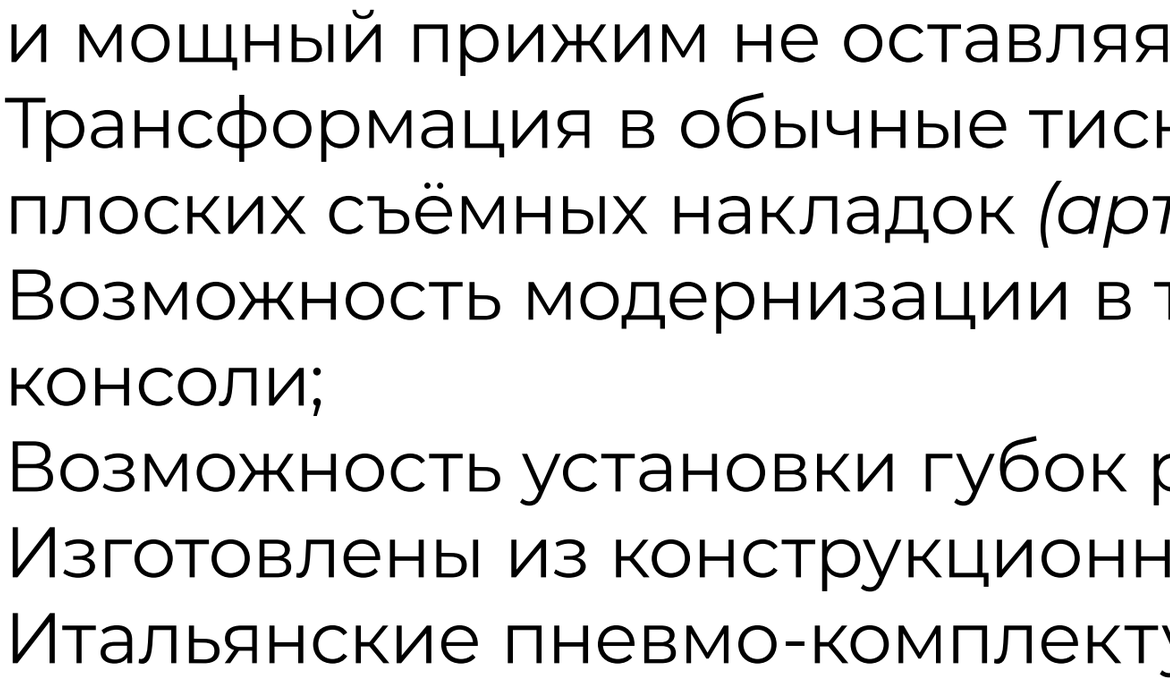

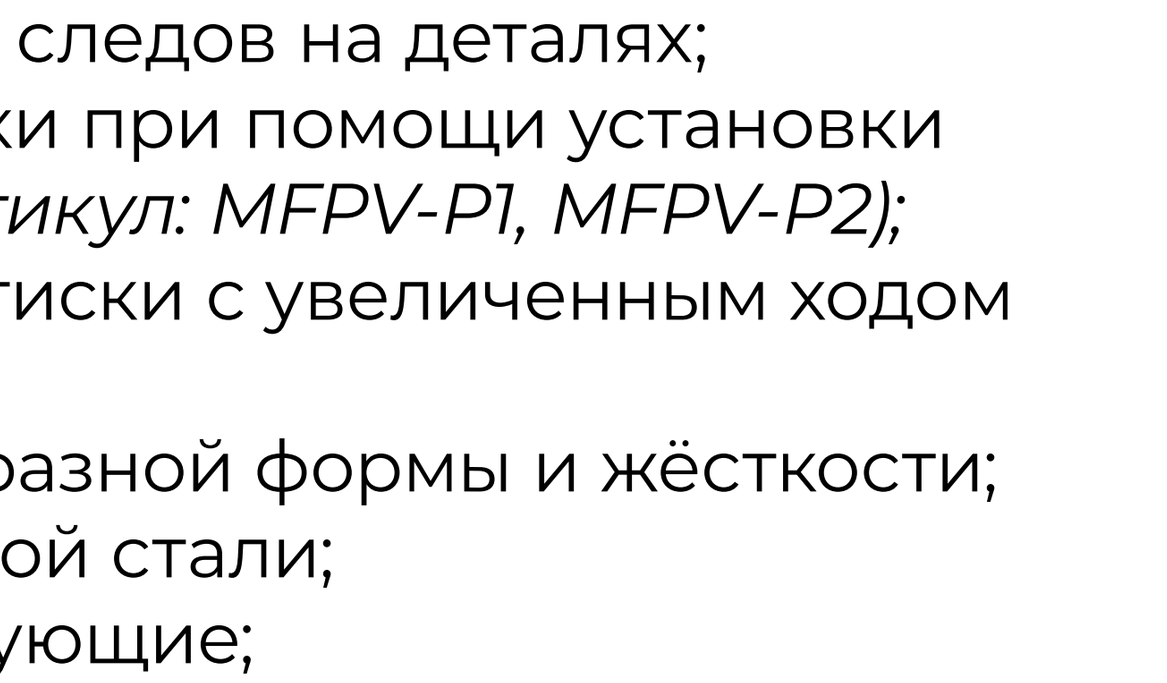

МОДЕЛЬ MFPV-100

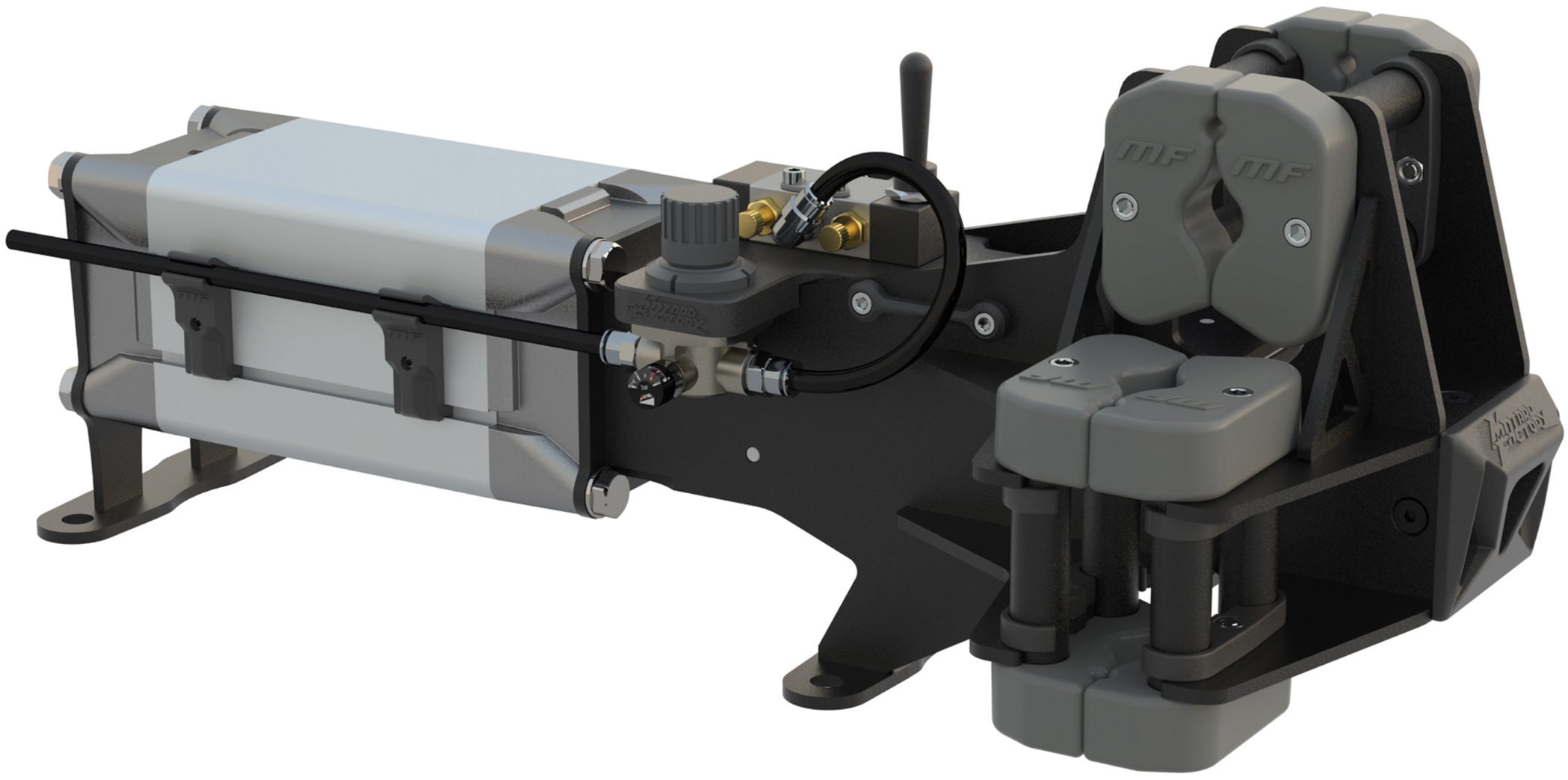

ХАРАКТЕРИСТИКИ	МОДЕЛЬ MFPV-100
Габариты	617 x 239 x 250 мм
Масса	19 кг
Ход консоли	100 мм
Рабочее давление	1–10 bar
Управление	ручное с фиксацией
Привод	пневматический
Усилие захвата MAX (10 bar)	6492 Ньютонов / 662 кг
Материал губок	полиуретан

КОМПЛЕКТАЦИЯ:

Тиски пневматические .....1 шт.

Пневмотрубка 2 метра, с разъёмом БРС для подключения к сжатому воздуху ..... 1 шт.

ДИАМЕТР ЗАХВАТА ЦИЛИНДРИЧЕСКИХ ДЕТАЛЕЙ

Ø D1	Ø D2	Ø D3
8 мм	23 мм	108 мм

МОДЕЛЬ MFPV-125

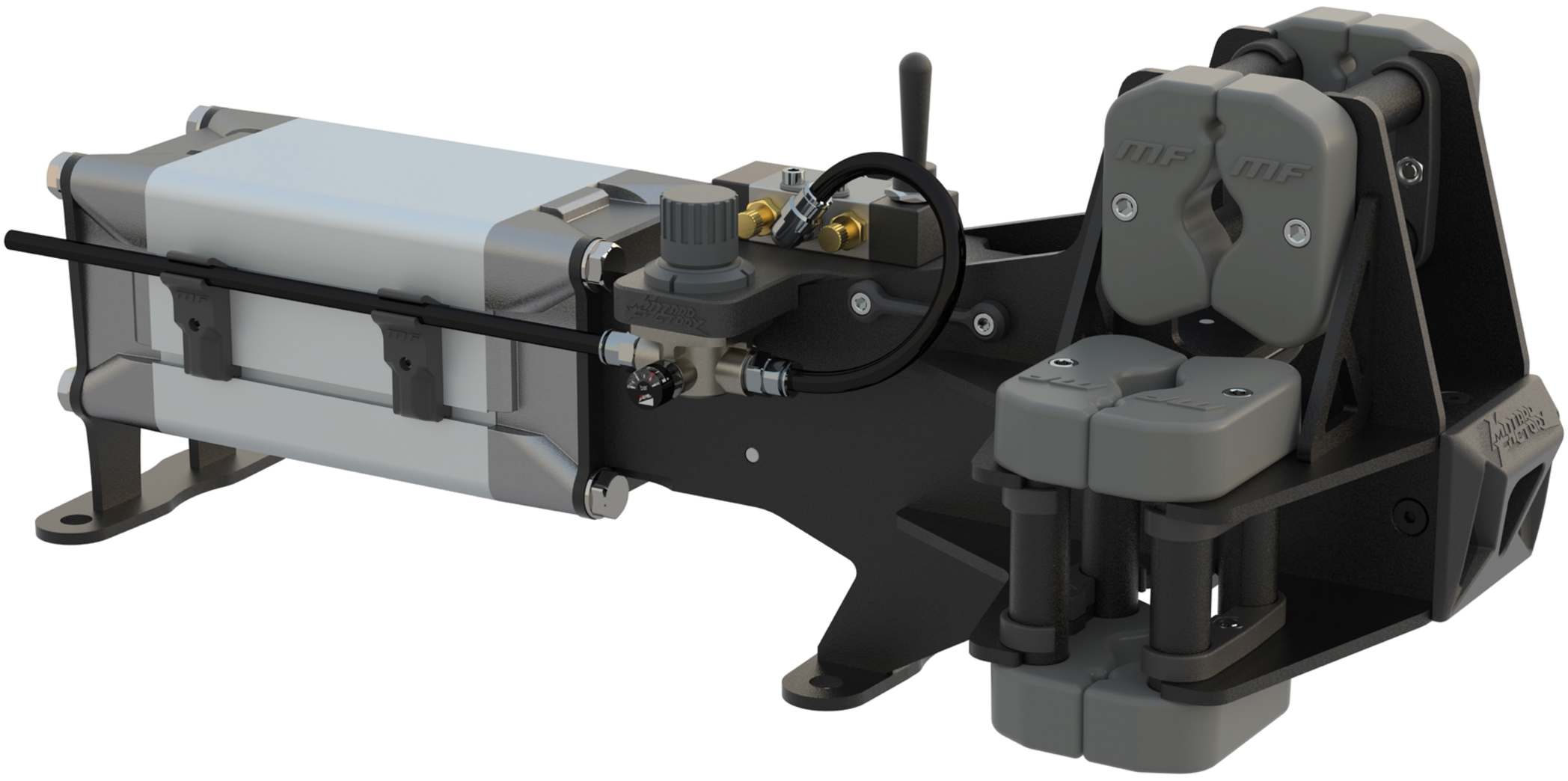

ХАРАКТЕРИСТИКИ	МОДЕЛЬ MFPV-125
Габариты	642 x 239 x 250 мм
Масса	19 кг
Ход консоли	125 мм
Рабочее давление	1–10 bar
Управление	ручное с фиксацией
Привод	пневматический
Усилие захвата MAX (10 bar)	6492 Ньютонов / 662 кг
Материал губок	полиуретан

КОМПЛЕКТАЦИЯ:

Тиски пневматические .....1 шт.

Пневмотрубка 2 метра, с разъёмом БРС для подключения к сжатому воздуху ..... 1 шт.

ДИАМЕТР ЗАХВАТА ЦИЛИНДРИЧЕСКИХ ДЕТАЛЕЙ

Ø D1	Ø D2	Ø D3
8 мм	23 мм	132 мм

МОДЕЛЬ MFPV-150

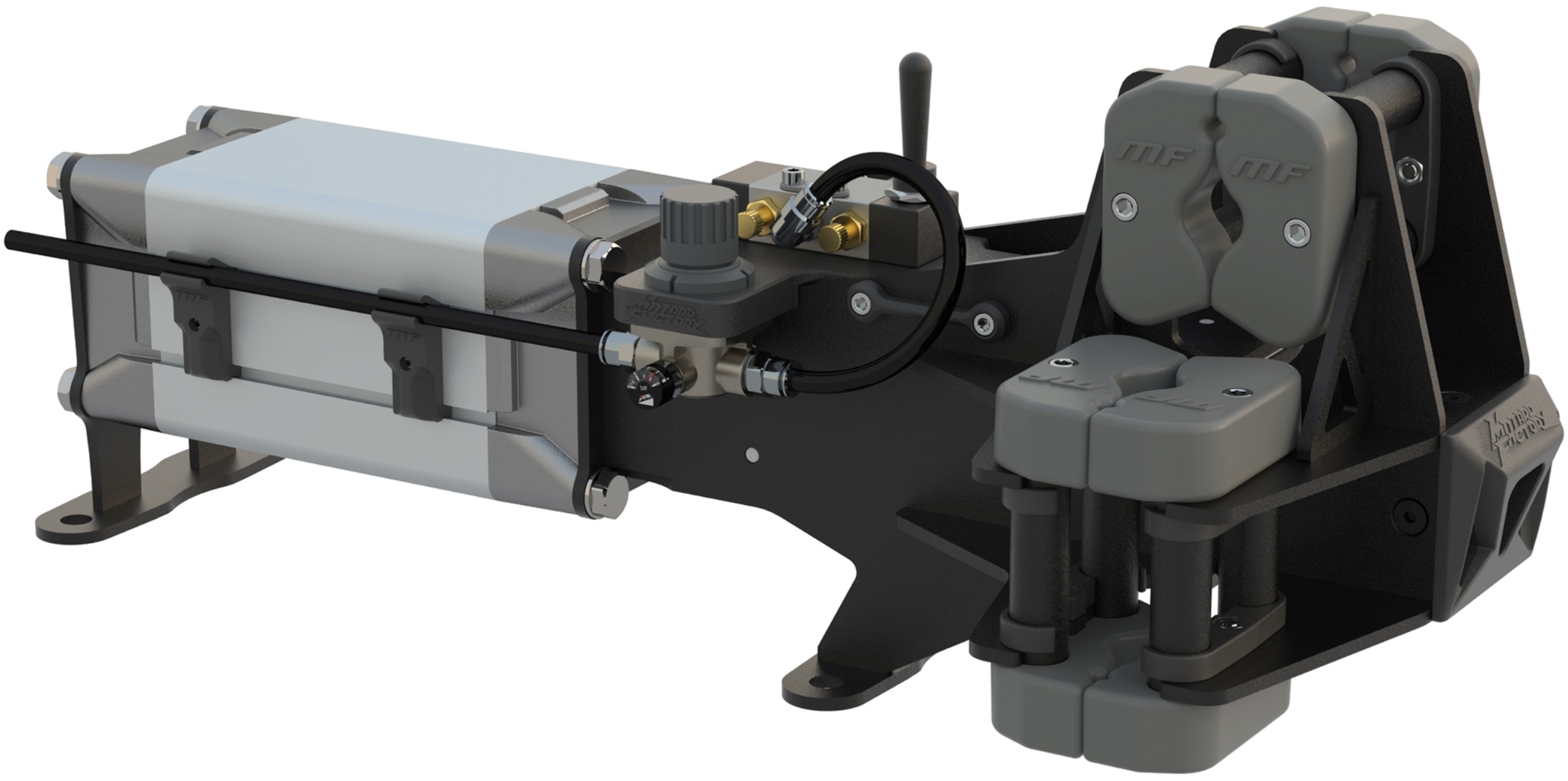

ХАРАКТЕРИСТИКИ	МОДЕЛЬ MFPV-150
Габариты	667 x 239 x 250 мм
Масса	19,5 кг
Ход консоли	150 мм
Рабочее давление	1–10 bar
Управление	ручное с фиксацией
Привод	пневматический
Усилие захвата MAX (10 bar)	6492 Ньютонов / 662 кг
Материал губок	полиуретан

КОМПЛЕКТАЦИЯ:

Тиски пневматические .....1 шт.

Пневмотрубка 2 метра, с разъёмом БРС для подключения к сжатому воздуху ..... 1 шт.

ДИАМЕТР ЗАХВАТА ЦИЛИНДРИЧЕСКИХ ДЕТАЛЕЙ		
Ø D1	Ø D2	Ø D3
8 мм	23 мм	140 мм

МОДЕЛЬ MFPV-160

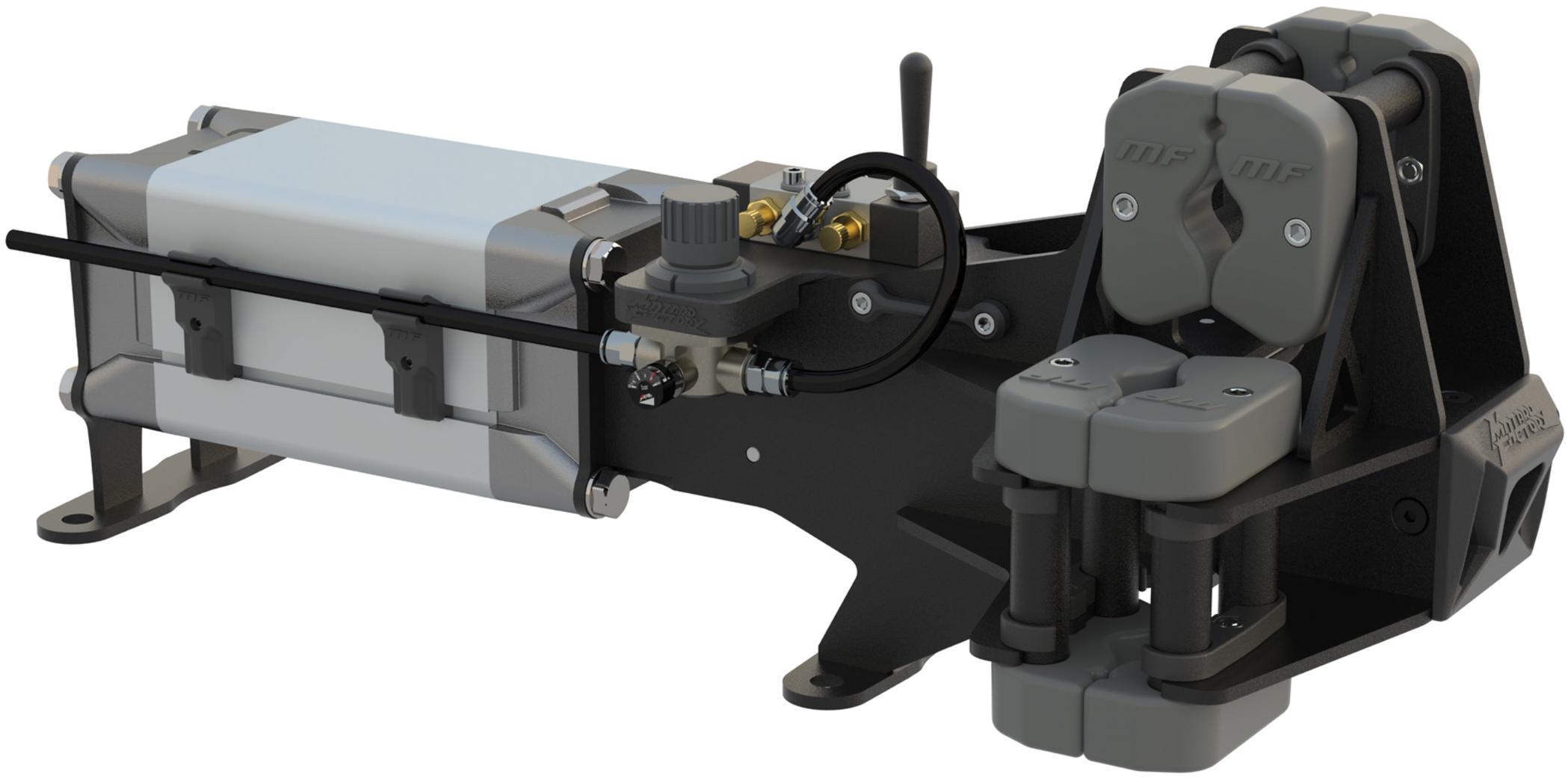

ХАРАКТЕРИСТИКИ	МОДЕЛЬ MFPV-160
Габариты	677 x 239 x 250 мм
Масса	19,5 кг
Ход консоли	160 мм
Рабочее давление	1–10 bar
Управление	ручное с фиксацией
Привод	пневматический
Усилие захвата MAX (10 bar)	6492 Ньютонов / 662 кг
Материал губок	полиуретан

КОМПЛЕКТАЦИЯ:

Тиски пневматические .....1 шт.

Пневмотрубка 2 метра, с разъёмом БРС для подключения к сжатому воздуху ..... 1 шт.

ДИАМЕТР ЗАХВАТА ЦИЛИНДРИЧЕСКИХ ДЕТАЛЕЙ

Ø D1	Ø D2	Ø D3
8 мм	23 мм	140 мм*

* Возможно увеличение максимального диаметра при помощи установки губок другой формы.

МОДЕЛЬ MFPV-200

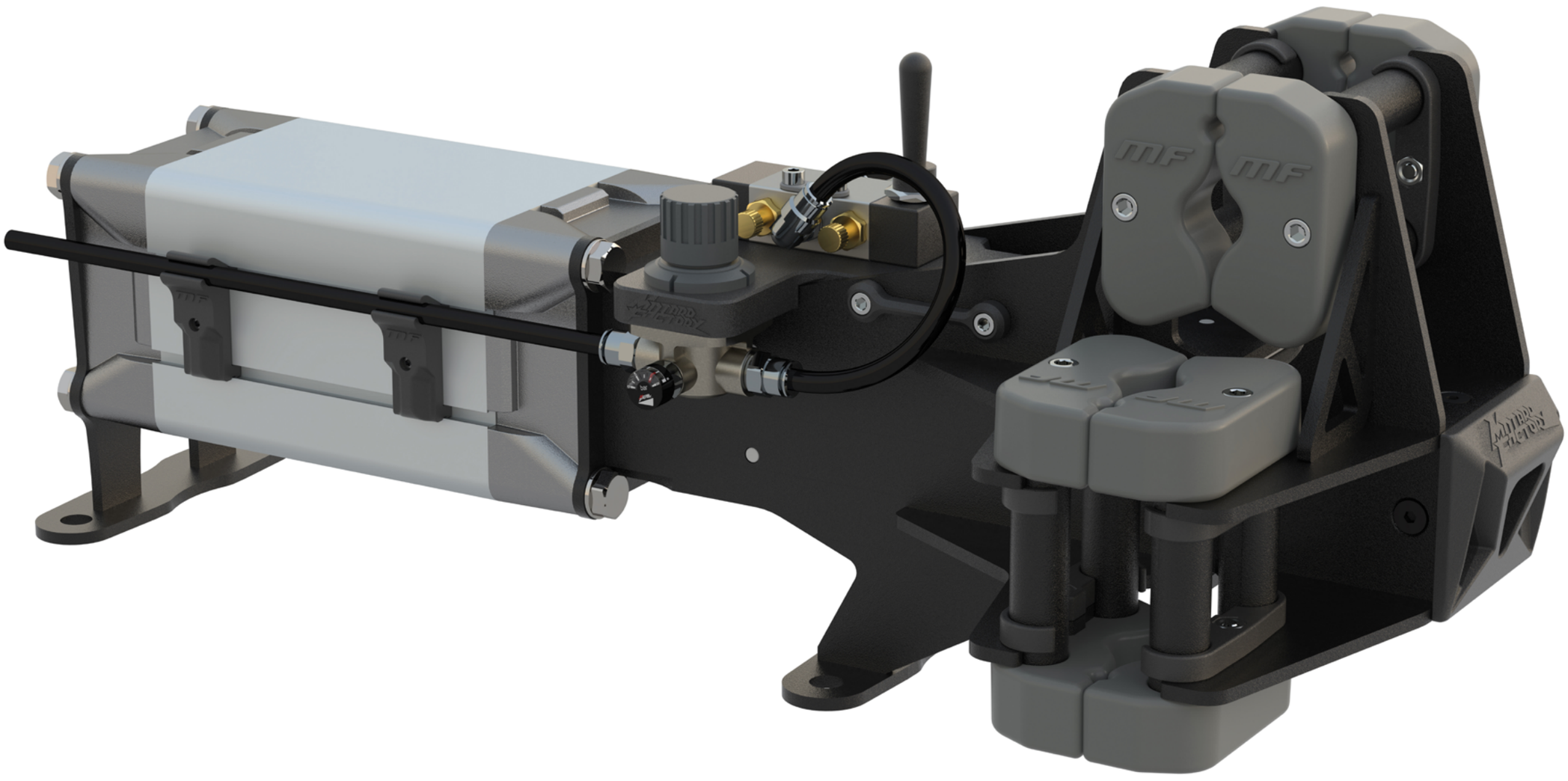

ХАРАКТЕРИСТИКИ	МОДЕЛЬ MFPV-200
Габариты	717 x 239 x 250 мм
Масса	20 кг
Ход консоли	200 мм
Рабочее давление	1–10 bar
Управление	ручное с фиксацией
Привод	пневматический
Усилие захвата MAX (10 bar)	6492 Ньютонов / 662 кг
Материал губок	полиуретан

КОМПЛЕКТАЦИЯ:

Тиски пневматические .....1 шт.

Пневмотрубка 2 метра, с разъёмом БРС для подключения к сжатому воздуху ..... 1 шт.

ДИАМЕТР ЗАХВАТА ЦИЛИНДРИЧЕСКИХ ДЕТАЛЕЙ

Ø D1	Ø D2	Ø D3
8 мм	23 мм	140 мм*

* Возможно увеличение максимального диаметра при помощи установки губок другой формы.

ДОПОЛНИТЕЛЬНЫЕ КОМПЛЕКТУЮЩИЕ:

MFPV-P1
БЫСТРОСЪЕМНЫЕ ПЛОСКИЕ ГУБКИ

Используются для захвата и удержания деталей с плоскими поверхностями

Материал:
Конструкционная сталь
Толщина: 5 мм

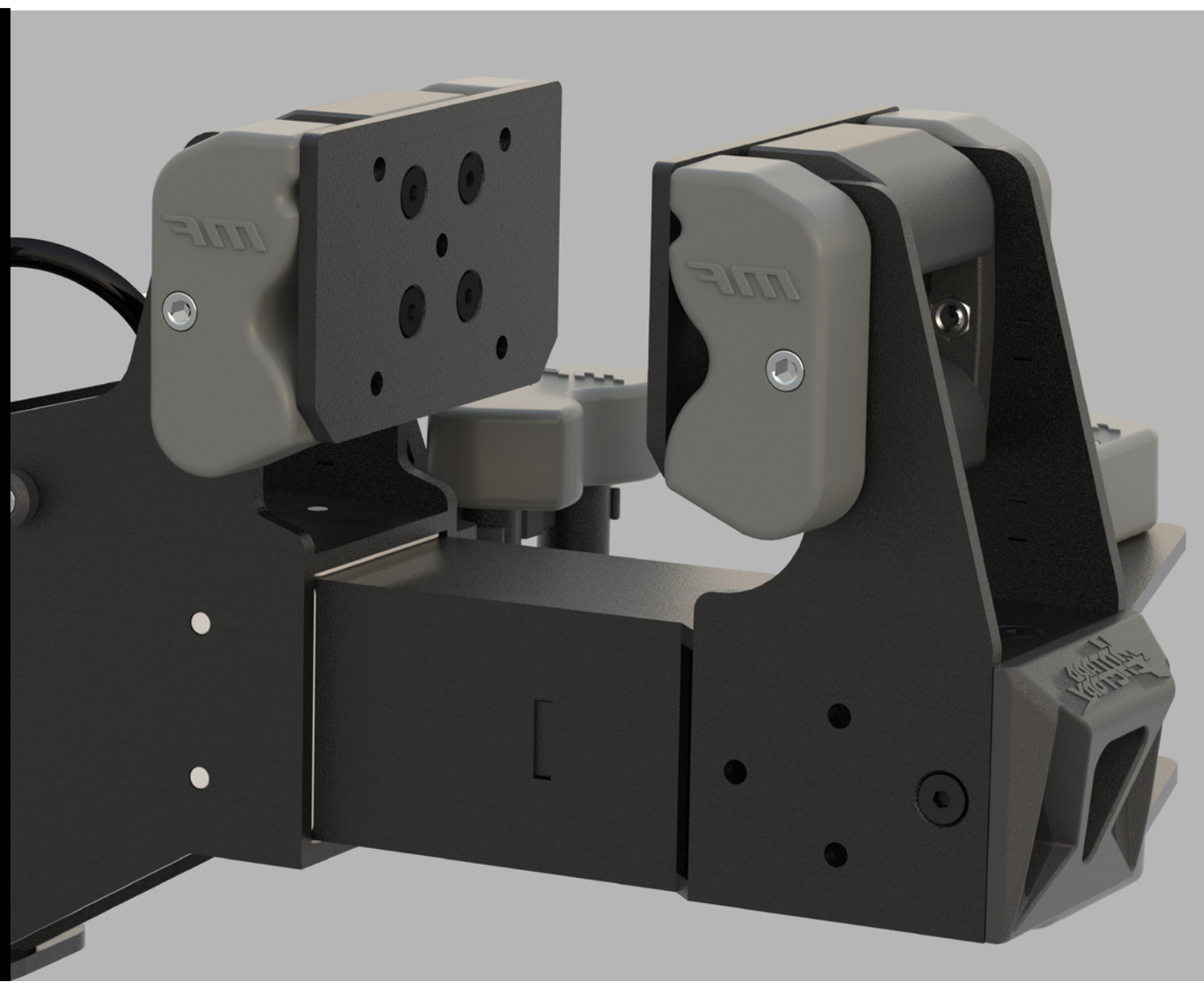

ДОПОЛНИТЕЛЬНЫЕ КОМПЛЕКТУЮЩИЕ:

MFPV-P2
ПЛАСТИКОВЫЕ НАКЛАДКИ ДЛЯ СЪЁМНЫХ ГУБОК

Используются при работе с деталями, требующих аккуратного и безопасного захвата и удержания

Материал: Пластик
Толщина: 7 мм

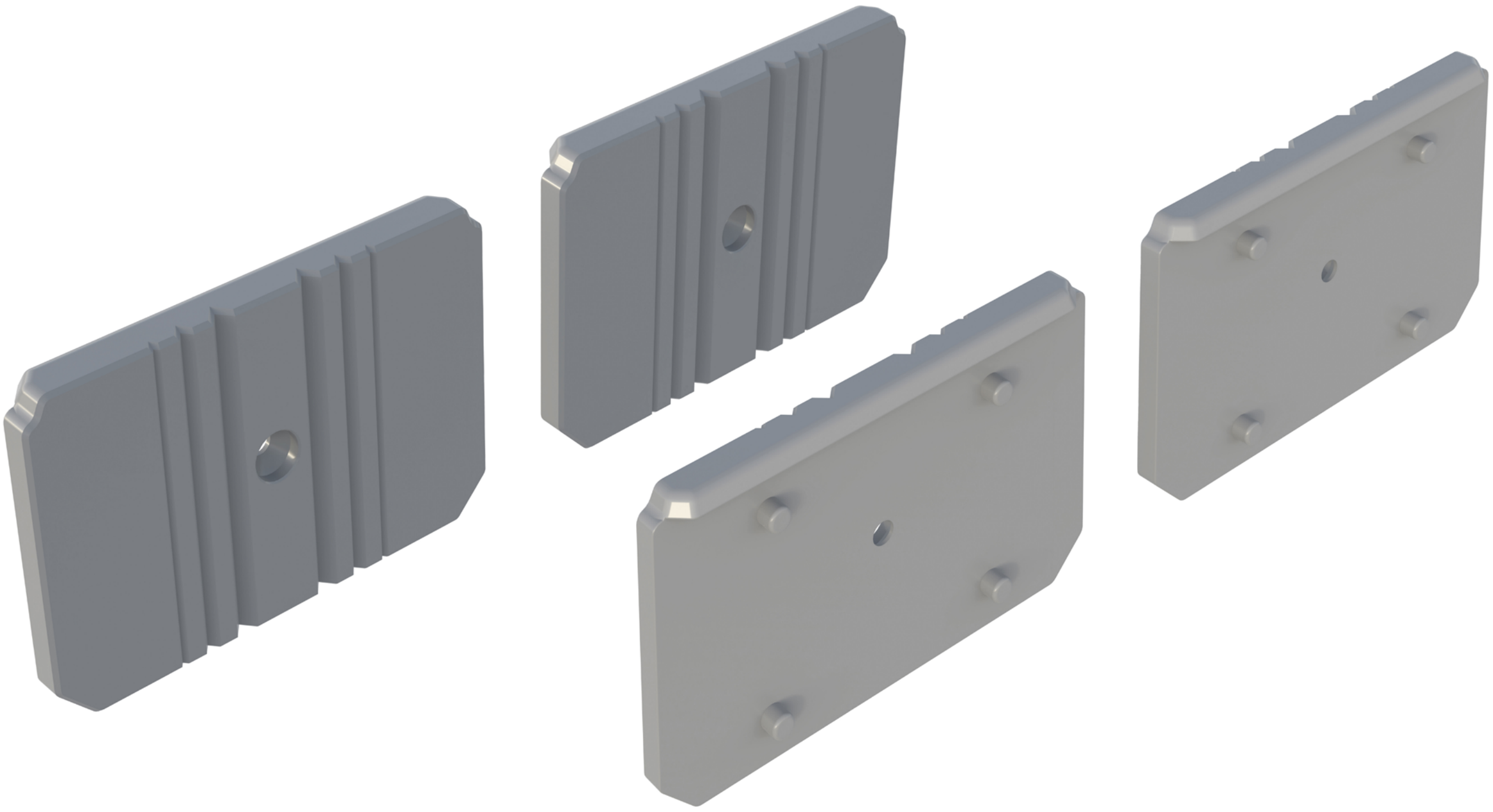

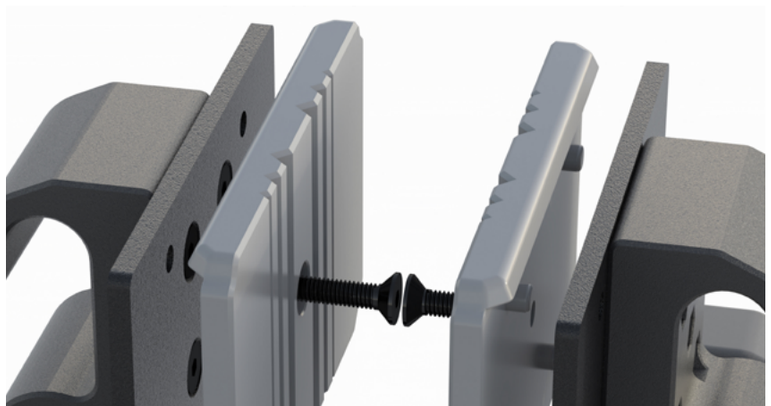

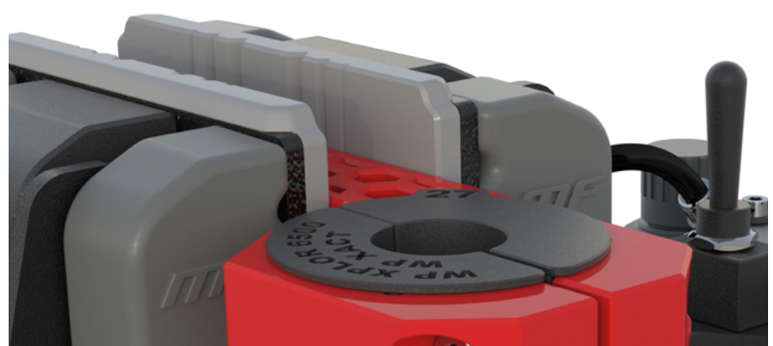

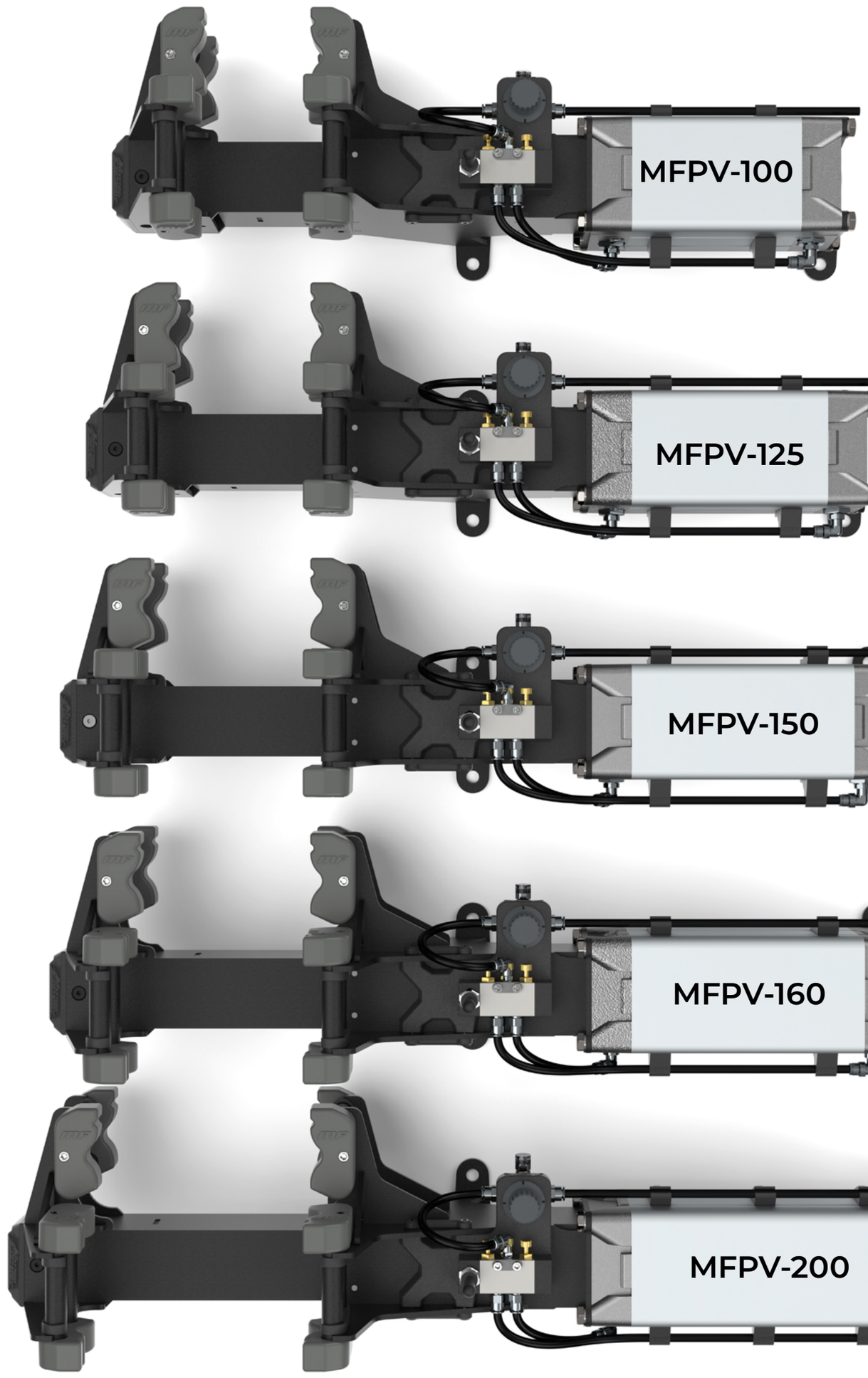

ХОД КОНСОЛИ 100 мм
от Ø8 до Ø 108 мм

* Возможно увеличение максимального диаметра при помощи установки губок другой формы.

ХОД КОНСОЛИ 125 мм
от Ø8 до Ø 132 мм

* Возможно увеличение максимального диаметра при помощи установки губок другой формы.

ХОД КОНСОЛИ 150 мм
от Ø8 до Ø 140 мм

* Возможно увеличение максимального диаметра при помощи установки губок другой формы.

ХОД КОНСОЛИ 160 мм
от Ø8 до Ø 140 мм

* Возможно увеличение максимального диаметра при помощи установки губок другой формы.

ХОД КОНСОЛИ 200 мм
от Ø8 до Ø 140 мм

* Возможно увеличение максимального диаметра при помощи установки губок другой формы.

ЧЕРТЕЖИ ТИСКОВ:

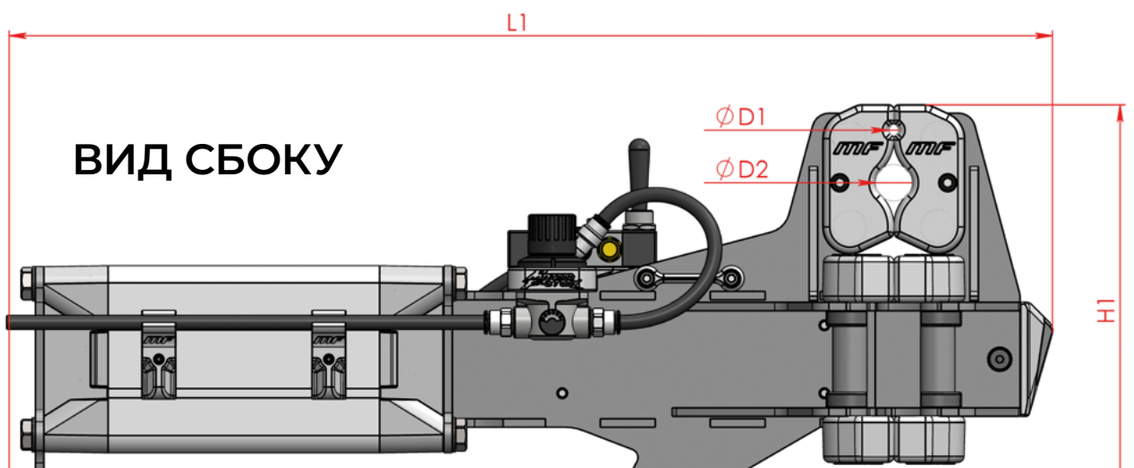

ВИД СБОКУ

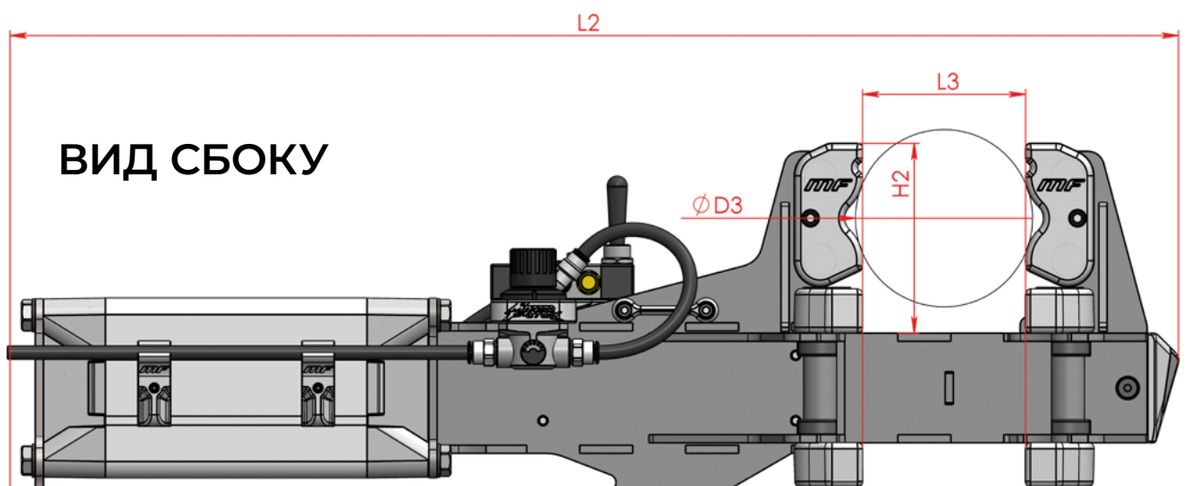

ВИД СБОКУ

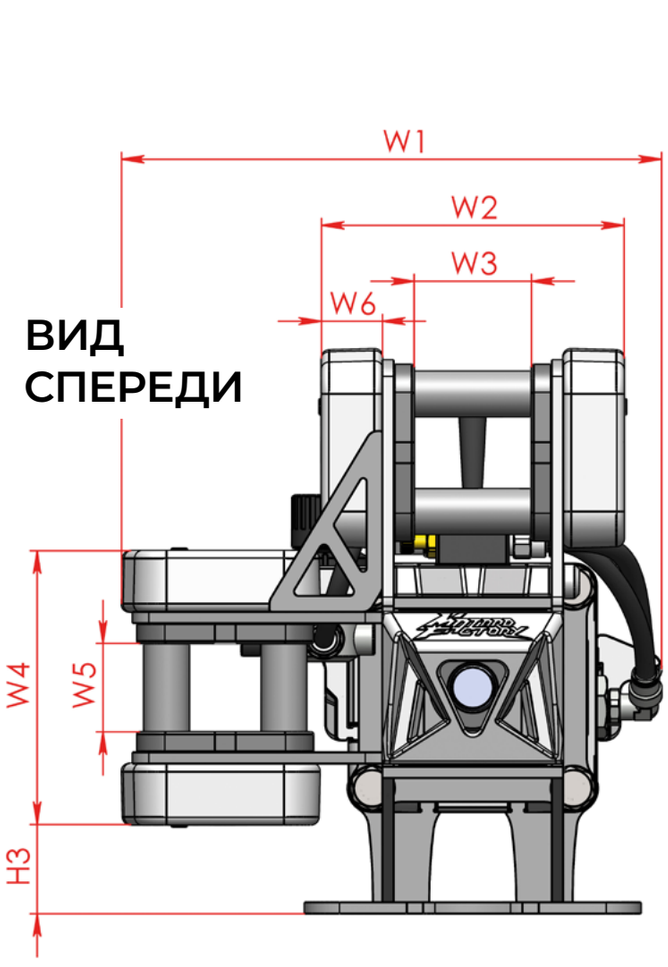

ВИД СПЕРЕДИ

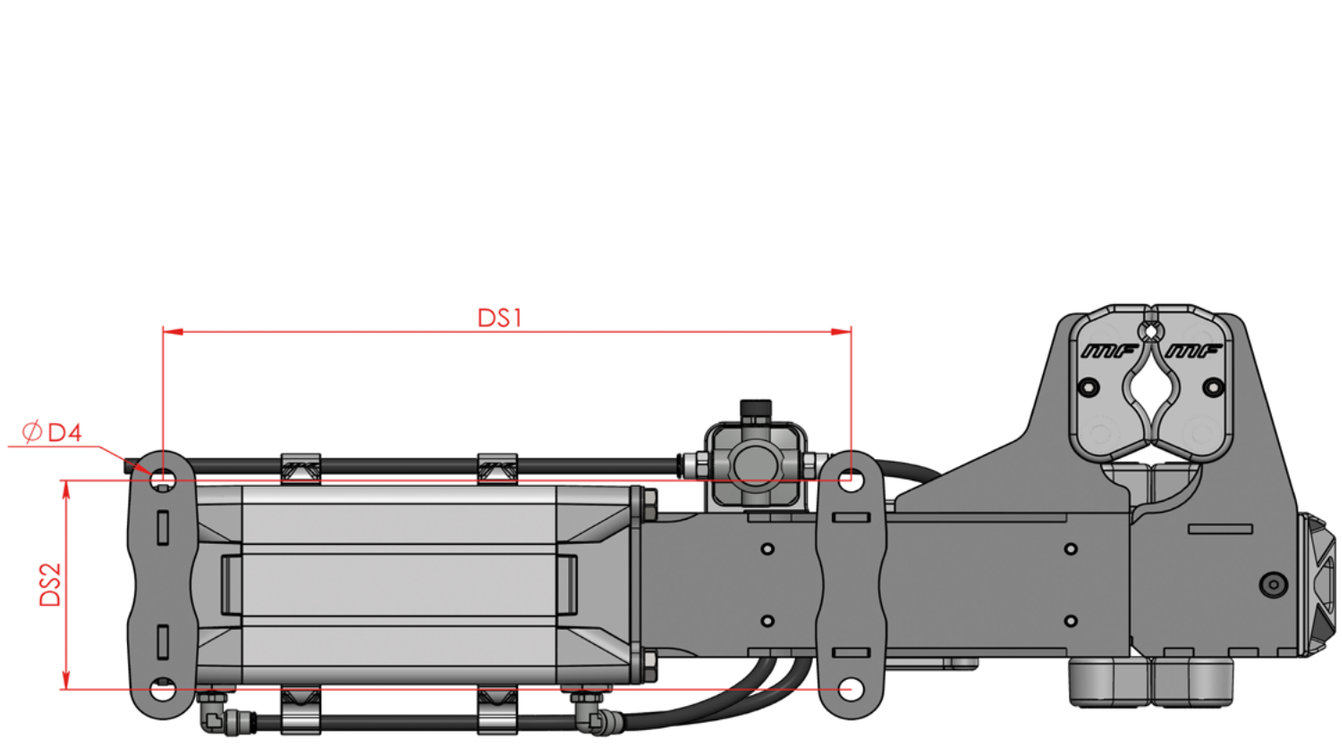

ВИД СНИЗУ

МОДЕЛЬ →	MFPV-100	MFPV-125	MFPV-150	MFPV-160	MFPV-200
ХОД КОНСОЛИ	100	125	150	160	200
Ø D1	6,2 мм	6,2 мм	6,2 мм	6,2 мм	6,2 мм
Ø D2	21,5 мм	21,5 мм	21,5 мм	21,5 мм	21,5 мм
Ø D3	108 мм	132 мм	140 мм	140 мм	140 мм
Ø D4	13 мм	13 мм	13 мм	13 мм	13 мм
H1	250 мм	250 мм	250 мм	250 мм	250 мм
H2	116 мм	116 мм	116 мм	116 мм	116 мм
H3	39,4 мм	39,4 мм	39,4 мм	39,4 мм	39,4 мм
L1	617 мм	642 мм	667 мм	677 мм	717 мм
L2	717 мм	767 мм	817 мм	837 мм	917 мм
L3	100 мм	125 мм	150 мм	160 мм	200 мм
DS1	352 мм	377 мм	402 мм	412 мм	452 мм
DS2	116 мм	116 мм	116 мм	116 мм	116 мм
W1	239 мм	239 мм	239 мм	239 мм	239 мм
W2	134 мм	134 мм	134 мм	134 мм	134 мм
W3	52 мм	52 мм	52 мм	52 мм	52 мм
W4	121,2 мм	121,2 мм	121,2 мм	121,2 мм	121,2 мм
W5	39,2 мм	39,2 мм	39,2 мм	39,2 мм	39,2 мм
W6	27 мм	27 мм	27 мм	27 мм	27 мм

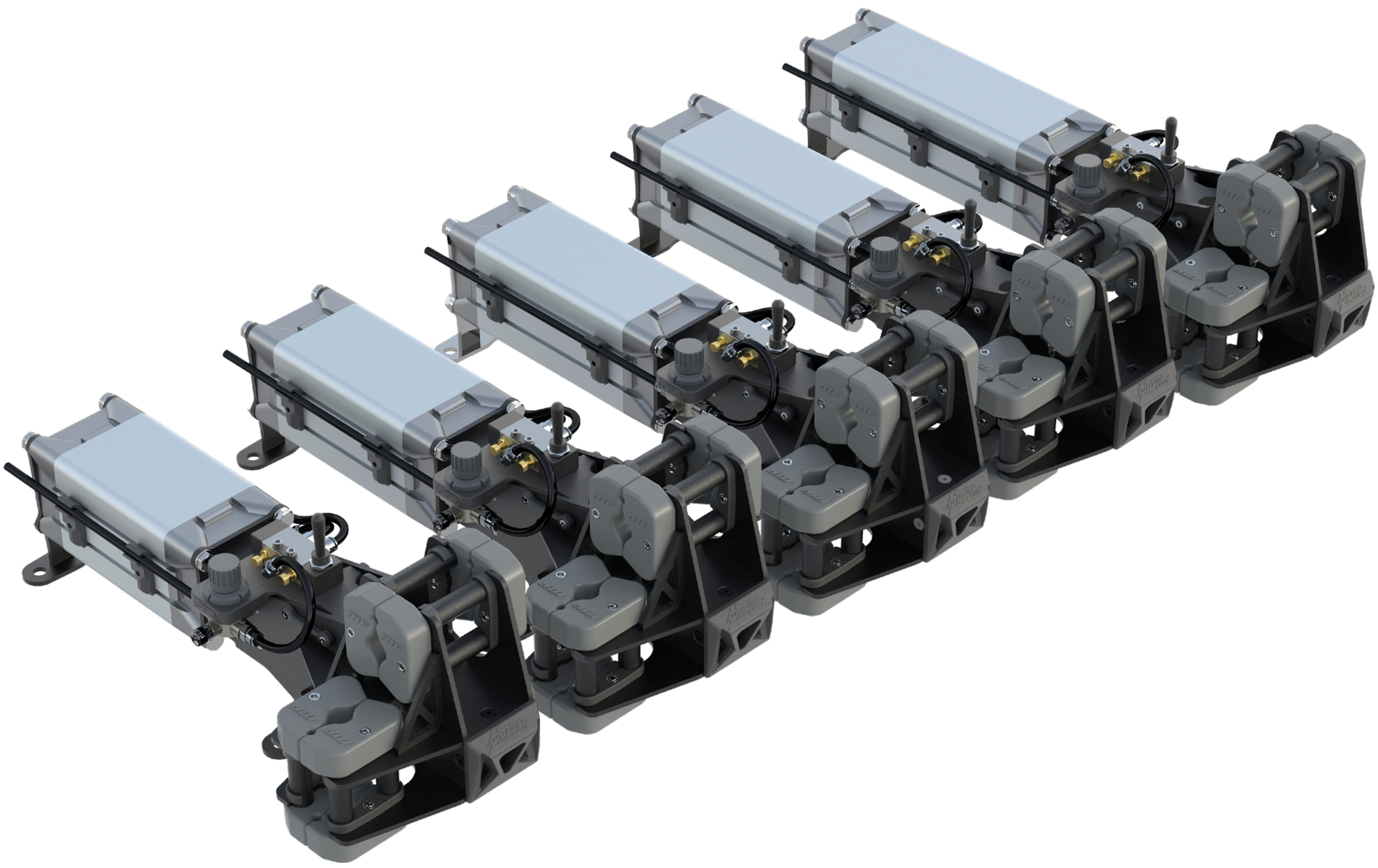

КОНТАКТЫ

+7 921 354 77 77

matardfactory.ru

info@matardfactory.ru

matard_factory

matard_factory

matard_factory *

* Instagram принадлежит компании «Meta», которая признана экстремистской организацией и запрещена на территории России.